## 1. INSTALACIÓN DE LA ESTRUCTURA

### CONTENIDO DE LA CAJA

Abre la bolsa, revisa todo su contenido y saca las piezas con cuidado.

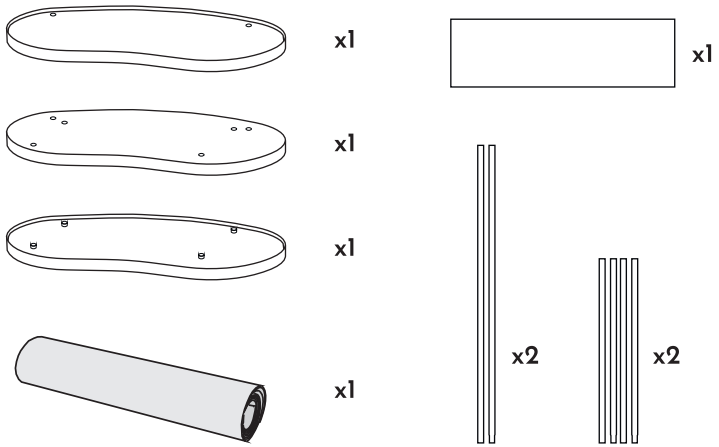


### FIJACIÓN DE LA GRÁFICA

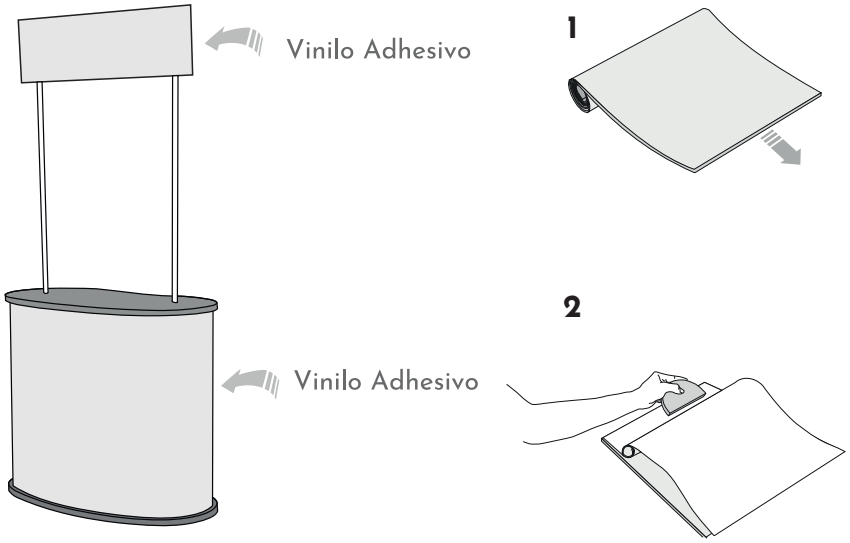






## 2. MONTA LA ESTRUCTURA

