1. FIJACIÓN PARTE SUPERIOR DE LA GRÁFICA

CONTENIDO DE LA CAJA

Abra la bolsa, compruebe su contenido y saque todas las piezas con cuidado. Para montar el mostrador, primero debe fijar su gráfica al panel flexible siguiendo los siguientes pasos que se muestran a continuación. Sitúe la base en el suelo, coloque el panel alrededor de la base e introduzca cada varilla con anilla en cada una de las cuatro ranuras que hay en la zona interior del panel. A continuación, coloque las varillas con forma de puente dentro de las anillas, sitúe la balda interior sobre estas varillas y por último coloque la balda superior tal como se muestra en el paso 4.

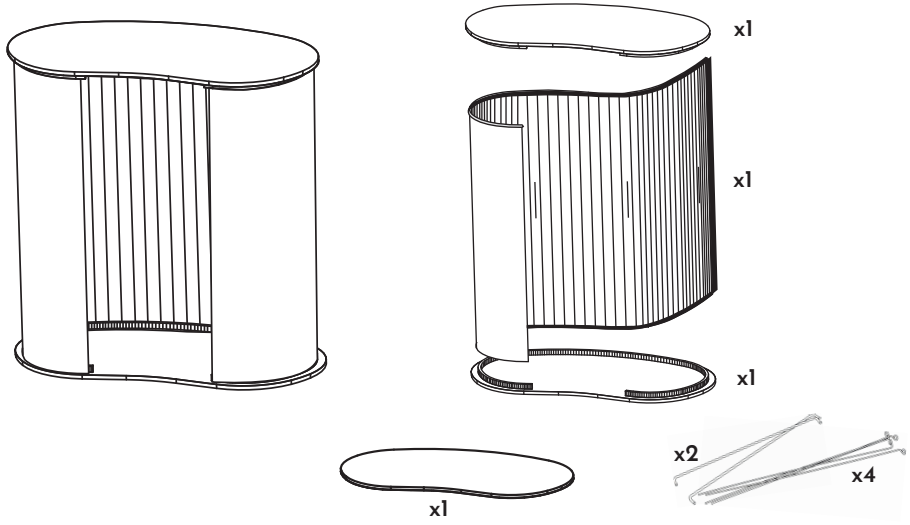

FIJACIÓN DE LA GRÁFICA

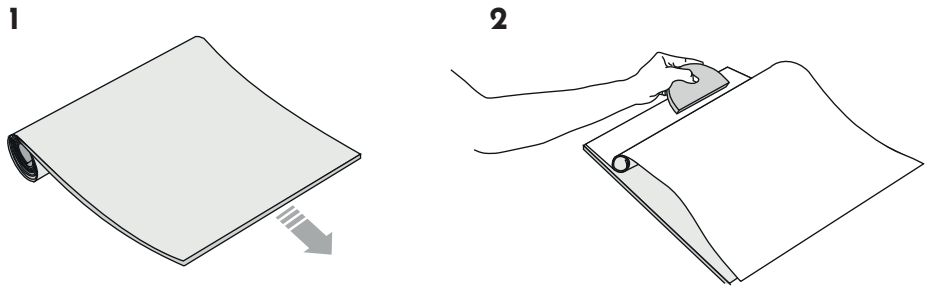

2. MONTA LA ESTRUCTURA DEL MOSTRADOR

